Wandklemme KRATOS

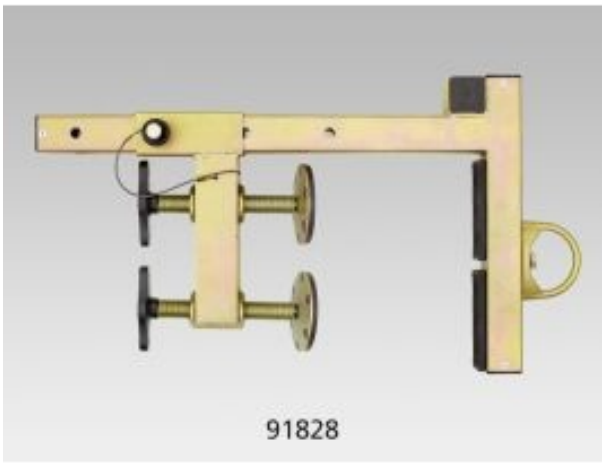

Beschreibung des Produkts:
Wandklemme KRATOS aus verzinktem Stahl.
Mobiler Anschalgpunkt für 1 Person.
Einsetzbar bei Wandstärken bis zu 27 cm.
Festigkeit 25 kN
Gewicht 9,6 kg

Artikel-Nr	Ihr Preis
03.34230	362.00